Electrolux PROFESSIONAL

Gamma cottura modulare thermaline 90 - Vano aperto passante, H2, 2 lati operatore L= 1200mm H 550

ARTICOLO N°

MODELLO N°

NOME

SIS #

AIA #



589327 (MC2ADCKOOO) Vano aperto passante - igiene H2 - 2 lati operatore - L= 1200mm

Descrizione

Articolo N°

Vano aperto passante da 1200 mm di larghezza, per depositare pentole, padelle, bacinelle ecc. con un design igienico e angoli arrotondati. Costruito secondo la normativa tedesca DIN 18860_2 . Telaio interno robusto e resistente di 2 e 3 mm in AISI 304 (in 1.4301). Sistema di giunzione THERMODUL che permette il perfetto assemblaggio del piano di lavoro delle varie funzioni ed evita possibili infiltrazioni di liquidi.
Protezione all'acqua IPX5. Configurazione: monoblocco con 2 lati operatore, igiene H2.

Caratteristiche e benefici

- Base aperta per lo stoccaggio di pentole, padelle, teglie etc.
- Tutti i componenti principali possono essere facilmente accessibili dal fronte.
- [NOT TRANSLATED]

Costruzione

- Base aperta con profilo igienico caratterizzato da bordi rotondi di grandi dimensioni.
- Protezione all'acqua IPX5.
- Top in acciaio inox AISI 304 di 2 mm di spessore.
- Tutte le superfici sono costruite evitando il più possibile zone di accumulo dello sporco per facilitare le operazioni di pulizia.
- Telaio interno robusto in acciaio inox.

Approvazione:

Gamma cottura modulare thermaline 90 - Vano aperto passante, H2, 2 lati operatore L= 1200mm H 550

Fronte

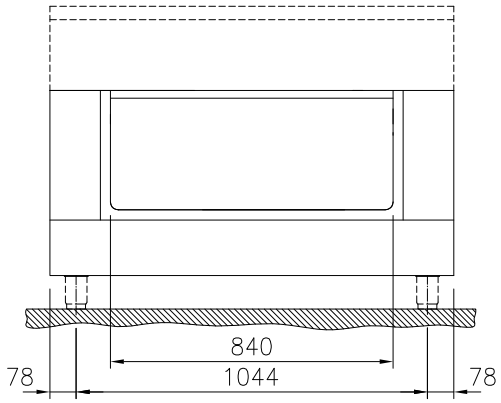

Lato

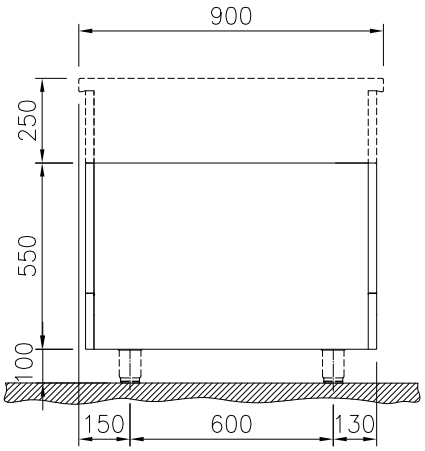

Alto

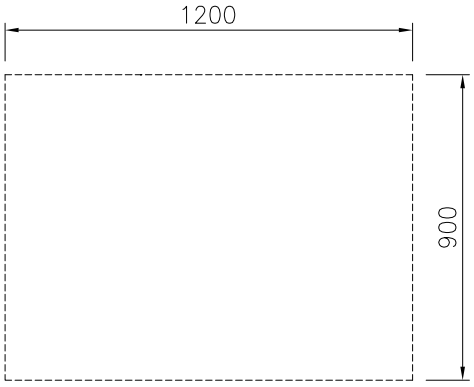

Informazioni chiave

Dimensioni esterne, larghezza:	
589327 (MC2ADCKOOO)	1200 mm
Dimensioni esterne, profondità:	900 mm
Dimensioni esterne, altezza:	550 mm
Dimensioni vano (larghezza):	840 mm
Dimensioni vano (altezza):	330 mm
Dimensioni vano (profondità):	860 mm
Peso netto:	28 kg

Accessori opzionali

• Pannello laterale in acciaio inox (12.5 mm), installazione a isola, 900x800mm	PNC 912511	❑
• Zoccolatura frontale in acciaio inox da 1200 mm	PNC 912602	❑
• Zoccolatura laterale in acciaio inox, sx e dx per installazione a isola, 900mm	PNC 912621	❑
• Zoccolatura in acciaio inox, per installazione a isola, 1200 mm	PNC 912924	❑
• Ripiano per vano armadiato L= 840mm, 2 lati operatore	PNC 913240	❑
• Pannello laterale rinforzato (da utilizzare solo con il piano di lavoro laterale), 900x800mm	PNC 913259	❑
• Kit fissaggio ripiani - 2 lati operatore	PNC 913280	❑
• Pannello divisorio, 900x800 mm (può essere utilizzato solo tra installazioni di apparecchiature della thermaline Modulare 90 e la precedente gamma thermaline C90)	PNC 913673	❑
• Pannello laterale di copertura a filo, in acciaio inox (questo pannello deve essere utilizzato come chiusura contro una parete, tra apparecchiature della gamma thermaline/ProThermetic e apparecchiature non appartenenti alla gamma thermaline, che abbiano stesse dimensioni)	PNC 913689	❑

L'azienda si riserva il diritto di apportare modifiche ai prodotti senza preavviso